GEORG KRONEN

Melonenteiler

Typ: MT-6 / MT-4

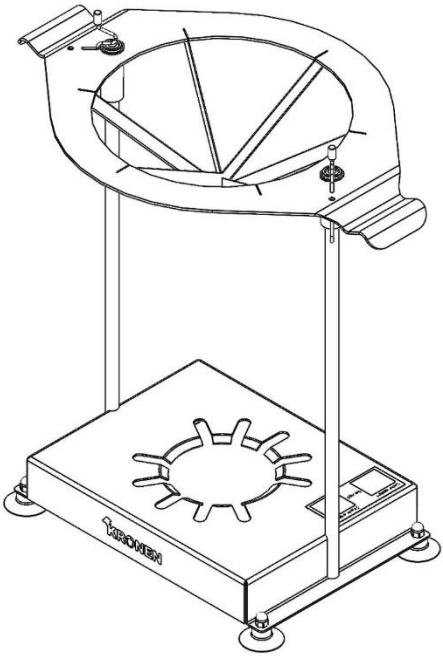

Originalbedienungsanleitung

Deutsch

Bedienungsanleitung MT-6 / MT-4
Version: 1.3
Ausgabedatum: 15.09.2017

Inhaltsverzeichnis

1. Allgemeines 4
2. Sicherheit 8
3. Technische Daten 10
4. Aufbau und Funktion 11
5. Transport und Verpackung 14
6. Installation und Erstinbetriebnahme 15
7. Bedienung und Betrieb 16
8. Störungen 20
9. Wartung 21
10. Index 22

1. Allgemeines

Bewahren Sie die Bedienungsanleitung und die weiteren beigefügten Dokumenten in Reichweite des Melonenteilers auf. Lesen Sie vor dem erstmaligen Gebrauch des Ananasschäler die Bedienungsanleitung.

Erklärung in der Dokumentation verwendeter Symbole

Achtung, den folgenden Anweisungen sind Folge zu leisten um Schaden vom Bediener und vom Melonenteiler abzuwenden.

Achtung Verletzungsgefahr, den folgenden Anweisungen sind Folge zu leisten um Schaden vom Bediener abzuwenden.

Haftungsbeschränkungen

Bei unsachgemäßen Gebrauch unterliegt dem Hersteller keinerlei Haftung.

Herstelleranschrift

Kronen Küchengeräte GmbH
Gewerbestr. 3
D-77731 Willstätt
Telefon: +49 (0) 78 54/96 60-0
Telefax: +49 (0) 78 54/96 60-50
info@kronen-germany.de

Sachmangelhaftung und Beanstandungen

1. Sachmangelansprüche verjähren innerhalb von 12 Monaten nach Übergabe der Ware. Für gebrauchte Gegenstände übernimmt die Verkäuferin keine Haftung für Sachmängel.
2. Nach unserem Ermessen liefern wir neu oder bessern alle Leistungen nach, die sich nachweisbar infolge eines vor dem Gefahrenübergang liegenden Umstandes als Mangel behaftet herausstellen.
3. An, im Austauschverfahren ersetzten Teilen, behalten wir uns Eigentum vor.
4. Es wird insbesondere keine Gewähr übernommen für Schäden, die aus nachfolgenden Gründen entstanden sind, jedoch nicht auf unser Verschulden zurück zu führen sind:
Natürliche Abnutzung, normaler Verschleiß, unsachgemäß vorgenommene Eingriffe oder Instandsetzungsarbeiten seitens des Käufers oder Dritten, ungeeignete oder unsachgemäße Verwendung, fehlerhafte Bedienung, Montage, Inbetriebsetzung, fehlerhafte oder nachlässige Behandlung, nicht ordnungsgemäße Wartung, Verwendung ungeeigneter Betriebs- und Reinigungsmittel, chemische, elektrochemische oder elektrische Einflüsse, ohne unsere Zustimmung vorgenommene Änderungen am Liefergegenstand.
5. Zur Durchführung der von uns nach billigem Ermessen als notwendig erscheinenden Nachbesserung bzw. Ersatzlieferung muss der Käufer der Verkäuferin die erforderliche Zeit und Gelegenheit geben.
6. Bei berechtigten Beanstandungen trägt die Verkäuferin die unmittelbaren Kosten der Nachbesserung bzw. der Ersatzlieferung. Bei Lieferorten außerhalb der Bundesrepublik Deutschland sind die insgesamt von uns zu tragenden Kosten begrenzt auf die Höhe des Auftragswertes.
7. In Fällen schuldhafter Mitverursachung der Mängel durch den Käufer, insbesondere aufgrund der Nichtbeachtung der Schadensvermeidungs- und Minderungspflicht, behält sich die Verkäuferin einen entsprechenden Schadenersatzanspruch vor.
8. Der Käufer hat nach seiner Wahl ein Recht zum Rücktritt vom Vertrag, wenn – unter Berücksichtigung der gesetzlichen Ausnahmefälle – eine uns gesetzte Frist für die Nachbesserung oder Ersatzlieferung wegen eines Sachmangels fruchtlos verstreicht.
9. Die sich aus der Sachmangelhaftung ergebenen Rechte des Käufers sind ohne Zustimmung der Verkäuferin nicht übertragbar.

Garantiebedingungen

1. Die Verkäuferin gewährt dem Endkunden eine Garantie für neu hergestellte Kronen-Geräte, sofern diese in Deutschland verbleiben. Die Garantiefrist beträgt 12 Monate ab Auslieferung des Gerätes an den Endkunden, längstens aber 18 Monate ab Werksauslieferung des Gerätes.
2. Die Kronen Küchengeräte GmbH übernimmt im Rahmen der Garantie die Nachbesserung oder die Ersatzlieferung der fehlerhaften Teile, sofern die Funktionsfähigkeit des Kronen-Gerätes erheblich beeinträchtigt ist. Im Rahmen der Garantie sind weitere Ansprüche ausgeschlossen.
Die Service-Abteilung der Kronen Küchengeräte GmbH wird nach fristgerechter Mitteilung des Garantiefalles entscheiden, wie der Fehler behoben wird und mit dem Kunden die weitere Vorgehensweise, gegebenenfalls unter Einschaltung eines von Kronen Küchengeräte GmbH autorisierten Kundendienstes besprechen. Sofern ein Versand des Gerätes zur Reparatur im Rahmen der Garantie erforderlich ist, erfolgt der Versand auf Kosten und auf Gefahr des Kunden.
3. Ein Garantieanspruch ist ausgeschlossen:
   - bei normaler Abnutzung und Verschleiß,
   - bei Falschinstallation der Geräte,
   - bei mutwilliger Beschädigung oder Fehlbedienung,
   - Schäden, die auf eine Inspektion oder Reparatur durch eine nicht durch Kronen Küchengeräte GmbH autorisierte Person entstanden sind.
4. Die Kronen Küchengeräte GmbH beschränkt die Garantiebestimmungen für Geräte, die für den Verkauf ins Ausland bestimmt sind. Die Kronen Küchengeräte GmbH gibt in diesen Fällen eine Garantie für die original Kronen Ersatzteile. Diese Garantie umfasst die Funktionsfähigkeit der Ersatzteile bei ordnungsgemäßem Einbau. Im Falle eines Funktionsmangels stellt die Kronen Küchengeräte GmbH ein Ersatzteil zur Verfügung. Eventuell anfallende Montage- und Personalkosten werden nicht übernommen.
Die Garantie ist in diesem Fall beschränkt auf 12 Monate ab Gefahrübergang.

5. Voraussetzung der dargestellten Garantieleistungen ist, dass alle vorgeschriebenen Wartungs- und Pflegearbeiten von einem von der Firma Kronen Küchengeräte GmbH autorisierten Kundendienst durchgeführt wurden und dass sämtliche Pflege- und Bedienungshinweise der Firma Kronen Küchengeräte GmbH beachtet wurden.
Die Garantie ist ohne schriftliche Zustimmung der Kronen Küchengeräte GmbH nicht übertragbar.
6. Die Kronen Küchengeräte GmbH gewährt für jeden originalen Kronen-Ersatzteil bei ordnungsgemäßem Einbau eine Funktionsgarantie dieses Teils von 6 Monaten. Im Falle eines Ausfalls stellt die Kronen GmbH ein Originalteil zur Verfügung. Weitergehende Ansprüche, auch Kosten für den Austausch, können nicht übernommen werden. Ausgenommen hiervon sind Teile, die einem überdurchschnittlichen Verschleiß durch den Betreiber unterliegen.

Urheberschutz

Diese Ausgabe und jedes andere Dokument, welches mit dem Melonenteiler geliefert wird, darf nicht teilweise oder vollständig vervielfältigt werden, ohne schriftliche Zustimmung des Herstellers.

Entsorgung des Gerätes

Der Melonenteiler bzw. dessen Einzelteile müssen nach den örtlich geltenden Vorschriften entsorgt oder recycelt werden.
Der Melonenteiler darf nicht mit dem Haushaltabfall entsorgt werden.

2. Sicherheit

Allgemeine Gefahrenquellen

Falsches Benutzen oder mangelnde Kenntnisse der Sicherheitshinweise können beim Bedienen des Melonenteilers Unfälle oder Verletzungen an Händen und Fingern bewirken.

Wir raten Ihnen deshalb, die Sicherheitshinweise zu respektieren und diese einzuhalten.

- Versichern Sie sich, dass keine unbefugten oder nicht eingearbeiteten Personen mit den Melonenteiler arbeiten. Erlaubt sind nur unterwiesene Personen ab 14 Jahren. Bei Personen mit eingeschränkten körperlichen oder geistigen Fähigkeiten ist diese unter Auf-sicht erlaubt.

- Es ist strengstens untersagt die Sicherheitsvorrichtungen an dem Melonenteiler zu ändern oder zu entfernen, da ernsthafte Gefahren für den Bediener auftreten können.

- Seien Sie während dem Bedienen des Melonenteilers stets konzentriert und lassen Sie sich von nichts ablenken.

- Schneiden Sie nur die in der Bedienungsanleitung aufgelisteten Waren.

- Halten Sie Ihren Arbeitsplatz stets sauber und trocken, um zu verhindern, dass dieser glatt wird.

- Stellen Sie keine Fremdkörper auf den Melonenteiler und verwenden Sie diesen nicht als Abstellplatz.

Bestimmungsgemäße Verwendung

Der Melonenteiler ist ein technisches Arbeitsmittel, das ausschließlich zur Verwendung bei der Arbeit bestimmt ist.
Er ist ausschließlich dazu bestimmt um Melonen zu teilen. Zugelassenes Lebensmittel ist nur Melone, die in rohem Zustand verarbeitet wird. Es darf auf keinen Fall gefroren sein. Jegliche andersseitige Verwendung ist untersagt.

Der Melonenteiler ist für die gewerbliche Nutzung vorgesehen und darf nur von Angestellten des Betreibers benutzt werden.

Persönliche Schutzausrüstungen sind zum Gebrauch des Melonenteilers nicht erforderlich. Dies setzt allerdings nicht die vor Ort geltenden Vorschriften außer Kraft.

Es ist strengstens untersagt Umbauten jeglicher Art am Melonenteiler durchzuführen.

Die volle Verantwortung zur bestimmungsgemäßen Verwendung, der Einhaltung der Sicherheitshinweise und zur regelmäßigen Reinigung und Wartung unterliegt dem Betreiber.

3. Technische Daten

Gewicht:	6 kg
Abmessungen :	490 x 380 x 615 mm
Anforderungen an den Aufstellungsplatz:	- Waagerecht und Flach - nicht rutschig -Tischhöhe zwischen 600 und 900 mm - Arbeitsfläche nicht aus Holz

4. Aufbau und Funktion

Nachdem die Melone auf der dafür vorgesehenen Fläche platziert wurde, kann man diese durch herunterdrücken des Messerteiler in Stücke teilen.

Lieferumfang

Im Lieferumfang sind enthalten, der komplett montierte Melonenteiler bestehend aus dem Untergestell und einem Messerteiler. Der Melonenteiler wird in einer Umverpackung geliefert, in der desweiteren die Bedienungsanleitung, optional der 4er oder 6er Messerteiler sowie die Saftauffangschale enthalten sind.

Beschreibung der Baugruppen

- **Untergestell (1):** Dieses besteht aus Edelstahl und bildet die stabile Basis des Melonenteilers.

- **Führungssäulen (2):** Diese dienen als Führung für den Messerteiler und sind am Untergestell befestigt.

- **Messerteiler (3):** Dieser teilt durch herunterdrücken die Melone in Stücke.

- **Griff (4):** Diese dienen zum Halten des Messerteilers während des Herunterdrückens.

- **Sicherungsfeder (5):** Das Sicherungsblech sorgt dafür, dass der Messerteiler in seiner oberen Endstellung bleibt.

- **Saftauffangschale:** Die Saftauffangschale wird unter den Melonenteilers gestellt. Der Saft der beim Teilen der Melone entsteht, wird darin aufgefangen.

Übersicht der Baugruppen

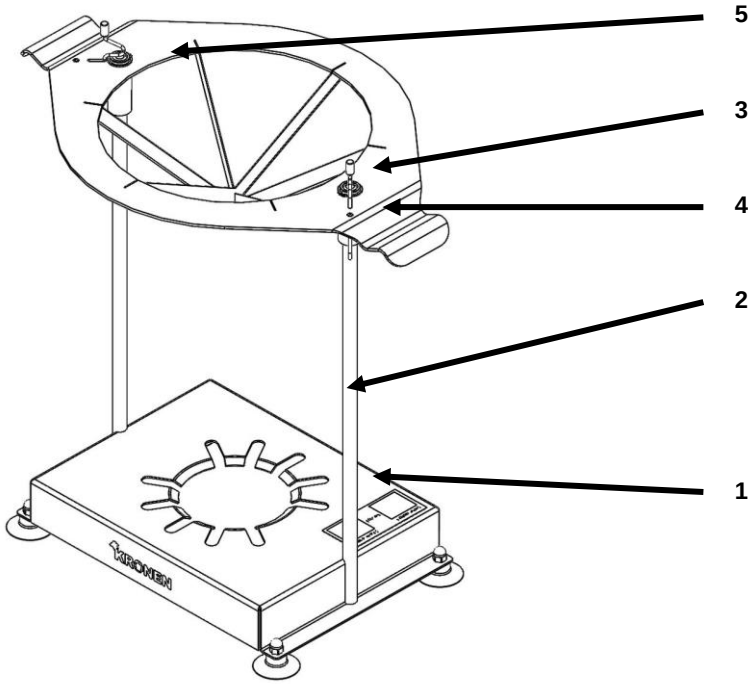

1	Untergestell
2	Führungssäulen
3	Messerteiler 6- oder 4-fach
4	Griff
5	Sicherungsfeder

Zubehör

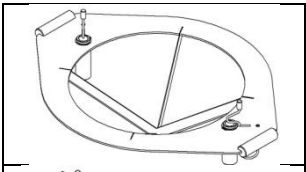	Messerteiler 4er	
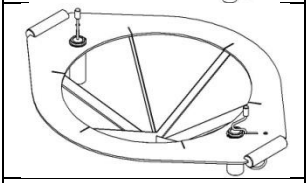	Messerteiler 6er	
	Saftauffangschale	

5. Transport und Verpackung

Transportieren Sie den Melonenteiler nur in seiner Umverpackung.
Transportieren Sie diesen nur aufrecht und sichern Sie diesen während des Transportes.
Wenn mehrere Melonenteiler auf einer Palette transportiert werden, stapeln Sie keine weitere Palette auf dieser.

Kontrollieren sie die Umverpackung (Kartonage) bei Anlieferung auf Beschädigungen.
Falls Transportschäden aufgetreten sind, wenden Sie sich an den entsprechenden Lieferanten.
Öffnen sie die Kartonage durch Auftrennen der Klebebänder mit einem Packmesser (keine spitzen und scharfen Klingen verwenden).
Heben Sie den Melonenteiler aus der Umverpackung und stellen sie diesen auf ihre Arbeitsplatte.
Kontrollieren Sie, ob die Lieferung dem Lieferumfang entspricht. Falls die Lieferung nicht vollständig ist, wenden Sie sich an Ihren zuständigen Händler.
Transportsicherungen sind keine am Ananasschäler angebracht.

Halten Sie den Melonenteiler zum Transportieren nur am Untergestell, niemals am Messerteiler.

Entsorgen oder recyceln Sie die Umverpackung des Melonenteilers nach den örtlich geltenden Vorschriften.

6. Installation und Erstinbetriebnahme

Der Melonenteiler wird betriebsbereit geliefert. Die Installation und Erstinbetriebnahme kann vom Bediener selbst ausgeführt werden.

Der Aufstellplatz muss folgenden Anforderungen entsprechen:

- Waagerecht und flach
- Nicht rutschig
- Tischhöhe zwischen 600 und 900 mm
- Arbeitsfläche nicht aus Holz

Nachdem Sie den Melonenteiler auf den vorgesehenen Arbeitsplatz gestellt haben, drücken Sie ihn kurz auf die Arbeitsplatte. Die Saugfüße des Melonenteilers saugen sich dadurch auf der Arbeitsplatte fest. Der Melonenteiler ist dadurch gegen Verrutschen gesichert.

Vor der ersten Inbetriebnahme reinigen Sie das Gerät gründlich. Befolgen Sie dazu die Richtlinien im Kapitel "7. Bedienung und Betrieb" im Absatz "Reinigung".

7. Bedienung und Betrieb

Sicherheitshinweise zur Bedienung

Es ist strengstens verboten, mit den Händen zwischen Messerteiler und Untergestell zu greifen. Es besteht akute Verletzungsgefahr.

Lassen Sie den Messerteiler bei Nichtbenutzung des Melonenteilers in der untersten Position, um Verletzungen bei unbeabsichtigtem Herabfallen des Messerteilers zu vermeiden.

Die Messer des Messerteilers besitzen scharfen Klingen. Geben Sie beim Anfassen des Messerteilers besonders acht, um Verletzungen zu vermeiden.

Tätigkeiten vor dem Gebrauch

Kontrollieren Sie den Melonenteiler auf Verunreinigungen, vor allem in dem Bereich, der mit Lebensmittel in Berührung kommt. Dazu gehören z.B. der Messerteiler **(3)** und das Untergestell **(1)**. Falls notwendig entfernen Sie diese. Befolgen Sie dazu die Richtlinien im Absatz "Reinigung".

Sicherheitseinrichtungen

Um ein unbeabsichtigtes Herunterfallen des Messerteilers **(3)** zu verhindern, befinden sich am Messerteiler zwei Sicherungsfedern **(5)**. Zum Herunterdrücken des Messerteilers **(3)** müssen Sie durch leichten Druck den Widerstand der Sicherungsfedern **(5)** überwinden. Das Gleiche gilt um den Messerteiler **(3)** in seiner oberen Stellung einzurasten.

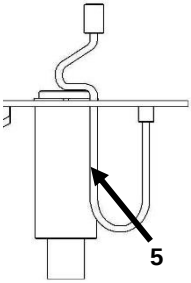

*Hinweis: Achten Sie immer darauf, dass die Sicherungsfedern **(5)** einrasten, wenn sich der Messerteiler **(3)** in seiner oberen Stellung befindet.*

Teilen der Melone

Zum Teilen der Melone schieben Sie den Messerteiler **(3)** nach oben, platzieren Sie die Auffangschale unter dem Gerät und legen Sie die Melone ein.

Danach drücken Sie den Messerteiler **(3)** bis zum Anschlag nach unten.

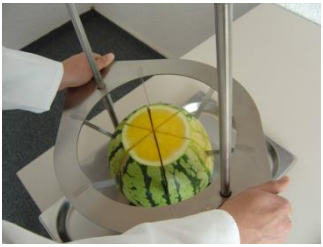

Die Melone wird dadurch in mehrere Teile geschnitten.

Hinweis: Die Melone sollte auf beiden Seiten geköpft sein, um das Teilen zu erleichtern.

Reinigung

Der Melonenteiler muss vor dem ersten Gebrauch gründlich und anschließend mehrmals täglich nach der Arbeit, gereinigt werden.

Zum Reinigen des Melonenteilers demontieren Sie den Messerteiler **(3)** und reinigen Sie diesen separat im Wasserbad. Säubern Sie nun den Melonenteiler mit einem im Haushalt gebräuchlichen Geschirrreinigungsmittel und entfernen Sie festsitzende Produktreste mit einer Bürste. Danach spülen Sie gründlich mit reinem Wasser nach um Reinigungsmittelreste zu entfernen und reiben Sie den Melonenteiler mit einem Geschirrtuch trocken.
Benutzen Sie ausschließlich handelsübliche und zulässige Reinigungsmittel für die Küchengeräte.

Nach der Reinigung desinfizieren Sie den Messerteiler **(3)** und das Untergestell **(1)** und spülen diese mit klaren Wasser ab.

Benutzen Sie keine harten Gegenstände zur Reinigung.

8. Störungen

Sicherheitshinweise

Grundsätzlich gilt für alle Störungsbeseitigungen, bei denen der Melonenteiler, oder Komponenten von diesen, demontiert werden müssen. Diese dürfen nur von qualifiziertem Fachpersonal oder vom zuständigen Kundendienst durchgeführt werden.
Bei wiederholten Störungen wenden Sie sich an Ihren Kundendienst.

Tabelle zur Fehlerbehebung

Fehler	Mögliche Ursache	Lösung
Die Melone lässt sich nicht mehr richtig schneiden.	– Die Messer sind stumpf.	– Diese Fehler dürfen nur von einer qualifizierten Fachkraft oder von Ihren Kundendienst behoben werden.
Der Melonenteiler verrutscht während der Arbeit	– Die Saugfüße sind nicht auf der Arbeitsplatte festgesaugt. – Der Melonenteiler steht auf einer Holzarbeitsplatte	– Drücken Sie den Melonenteiler auf die Arbeitsfläche damit er sich festsaugt. – Stellen Sie den Melonenteiler auf eine andere Arbeitsplatte z.B. aus Edelstahl.
Der Messerteiler bleibt nicht in seiner oberen Ruhestellung.	– Die Sicherungsfedern sind defekt.	– Diese Fehler dürfen nur von einer qualifizierten Fachkraft oder von Ihren Kundendienst behoben werden.

9. Wartung

Sicherheitshinweise

Wartungsarbeiten sind, soweit nicht extra angegeben, niemals vom Bediener sondern nur von einer qualifizierten Fachkraft oder Kundendienst auszuführen.

Hinweise auf verschleißanfällige Bauteile

Die Klingen der Messer unterliegen einem natürlichen Verschleiß. Wenn diese stumpf sind, können diese nachgeschliffen werden. Wenn ein Nachschleifen nicht mehr möglich ist, müssen die Messer ausgetauscht werden.

Wartungsarbeiten an den Messern dürfen nur von einer qualifizierten Fachkraft oder vom Kundendienst ausgeführt werden.

Unterstützung / Kundendienst / Hotline

Der Verkauf und Kundendienst ist:

Kronen Küchengeräte GmbH
Gewerbestr. 3
D-77731 Willstätt
Telefon: +49 (0) 78 54/96 60-0
Telefax: +49 (0) 78 54/96 60-50
info@kronen-germany.de

Der örtliche Verkauf und Kundendienst ist:

Vertriebspartner	
Straße	
Postleitzahl & Ort	
Tel.	
Fax.	
Service ja / nein	

Auszufüllen vom Örtlichen Konzessionsnehmer oder vom Repräsentanten.

10. Index

Aufstellungsplatz 10
Austellplatz 15
Entsorgung 7
Fehlerbehebung 20
Führungssäulen 12
Garantiebedingungen 6
Griff 12
Herstelleranschrift 4
Installation 15
Konformitätserklärung 23
Kundendienst 21
Lieferumfang 11
Messer 21
Messerteiler 11, 12, 13, 16, 17, 18, 19, 20
Reinigung 19
Sachmangelhaftung 5
Sicherungsfedern 17, 20
Störungen 20
Transport 14
Verpackung 14
Zubehör 13